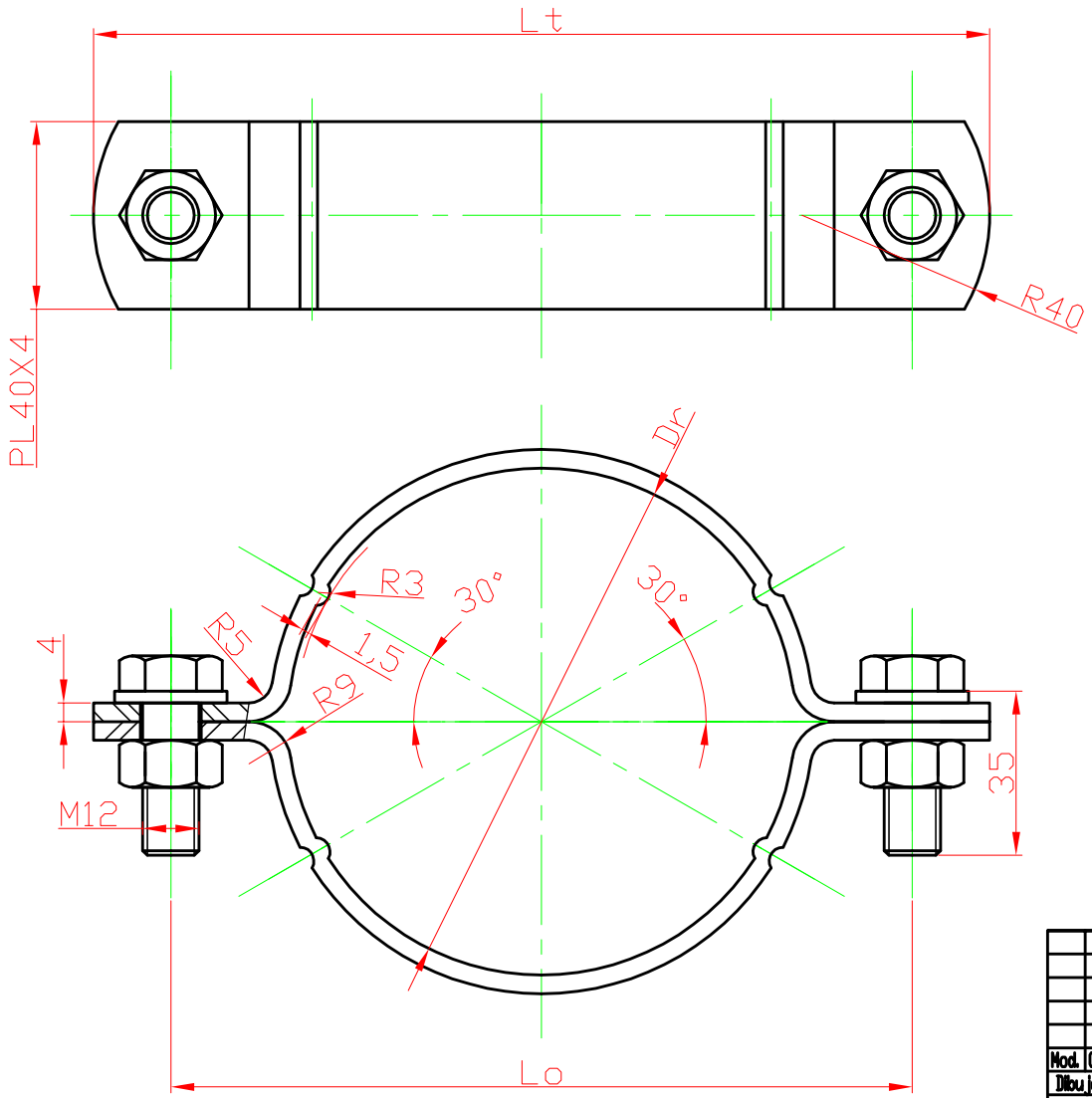

PARAMETROS

DN	Dr	Lo	Lt
Ø63	60-65	108	140
Ø75	73-78	122	154
Ø90	88-93	136	168
Ø110	108-115	158	190
Ø125	122-128	172	204
Ø160	157-162	207	240
Ø200	197-205	247	280
Ø250	247-254	297	330

dimensiones en milimetros

Nota:Tornilos, arandelas, tuercas y Planchuela40X4 todos Zincados.

Mod.	Cant	Num.Notific.	Firma	Fecha
Dibujante		Victor		1/8/19
Proyecto				
Reviso				
Cont.tec.				
Cont.Nor.				
Aprobo				

ABRAZADERAS (63-250)

Steel

Petroplastic S.A.

Etapas de elaboracion

Masa	Escala	Hoja No.	Cant. de

PP-R 560-01